ED-MT-DP-ES
Rev. 03 · octubre 2026
Edición en español

Manual técnico

Blindobarra Data Pro

Blindobarra de riel para centros de datos.
Derivación en cualquier punto.

250–1,000A
Corriente nominal AC

16–125A
Unidades de derivación

IP42
Grado de protección

3 fases + N + PE
Sistema de conductores

Fabricado por **Wetown Electric Group** · Distribuido en las Américas por **ElectriDistro**
Canales de distribución autorizados: **BYB Electric Ecuador** · **Colombia** · **Perú**

Contenido

Contenido

1	Fabricante	**02**
1.1	Acerca de este manual	02
1.2	Wetown Electric Group	03
1.3	Respaldo del fabricante	04
2	Sistema de blindobarra Data Pro	**05**
2.1	Aplicaciones	05
2.2	Componentes y nombres	06
3	Características constructivas	**07**
3.9	Monitoreo inteligente	09
4	Datos técnicos	**10**
4.1	Parámetros generales y certificaciones	10
4.2	Parámetros de la blindobarra	11
4.3	Parámetros de la unidad de derivación	12
5	Componentes	**13**
5.1	Unidad de derivación vertical	13
5.2	Unidad de derivación horizontal	14
5.3	Codo, conector a tablero y soporte	15
5.4	Caja de alimentación	16
6	Módulos de monitoreo	**17**
7	Codificación	**19**
8	Cotice su proyecto	**21**

1.1 Acerca de este manual

Alcance

Blindobarra de riel Data Pro.
Tramos de 250A a 1,000A en corriente alterna.
Unidades de derivación de 16A a 125A.

Convenciones

Punto para decimales y coma para miles.
Por ejemplo: 0.0575 o 1,000.
Conductores de cobre en toda la serie.

Los datos pueden cambiar por mejoras técnicas o de producción.
Confirme los valores con ElectriDistro al hacer el pedido.

1.2 · Fabricante

Wetown Electric Group

El fabricante de blindobarras con la mayor planta de producción de Asia.
Más de 30 años diseñando, ensayando y fabricando blindobarras en China.

Sede de Wetown Electric Group · China

136,000m²
de complejo industrial
84,000m² construidos

700,000m
de blindobarra
capacidad declarada

30+
años fabricando
blindobarras

40+
países con
proyectos instalados

1.2.1 Capacidad de fabricación

Plantas	4 bases de fabricación y más de 10 subsidiarias en China y el exterior
Capacidad declarada	Blindobarra **700,000m** · barra de cobre **10,000t** · perfil de aluminio **4,000t**
Investigación	Tres centros de investigación y desarrollo en China
Laboratorio propio	Más de 40 ensayos · reconocido por CNAS, DEKRA (antes KEMA), ASTA y TÜV
Fabricación	Líneas automáticas de ensamble · corte con sierra de alta velocidad · contactos plateados
Alianzas técnicas	GE (2007) · ABB (2016) · Westinghouse (2017)
Empresa cotizada	Bolsa de Valores de Shanghái, mercado STAR · código 688226

1.2.2 Presencia mundial

1.3 · Fabricante

Respaldo del fabricante

1.3.1 Alianzas técnicas con marcas globales

Firma de la empresa conjunta Wetown · ABB

GE	ABB	Westinghouse
Desde 2007	Desde 2016	Desde 2017

- Wetown trabaja con **GE, ABB y Westinghouse** como aliados técnicos.
- Con ABB creó una empresa conjunta: **Jiangsu Wetown ABB Busway**.
- Ese conocimiento técnico compartido respalda cada blindobarra Wetown.

Amplio conocimiento técnico, sin el sobrecosto de una marca global.
Esa es la ventaja competitiva de ElectriDistro.

1.3.2 Certificaciones

Sistemas de gestión	ISO 9001 Calidad	ISO 14001 Ambiente	OHSAS 18001 Salud y seguridad	SA 8000 Responsabilidad social			
Certificación de producto	UL Estados Unidos	CE Unión Europea	CCC China	CIDET Colombia	EAC Unión Euroasiática	GOST-R Rusia	RoHS Sustancias restringidas
Laboratorios de ensayo	DEKRA Países Bajos · antes KEMA	ASTA Reino Unido					

1.3.3 Proyectos de referencia del fabricante

Marina Bay Sands Hotel
Singapur · hotel

Casino Tower
Macao · casino y hotel

National Stadium
Pekín · estadio

Asian Games Stadium
Estadio

Shenzhen Baohe Hospital
Shenzhen · hospital

Wanda Plaza
Centro comercial

Panzhihua Steel (Group)
Industria siderúrgica

Gezhouba Group
Hidroeléctrica

1.3.4 Cadena de distribución autorizada

WETOWN
Fabricante
Wetown Electric Group
Diseño, ensayos y fabricación

→

ElectriDistro
Distribuidor exclusivo
ElectriDistro
Representa a Wetown en las Américas

→

Canales de distribución autorizados
BYB Electric
- BYB Electric Ecuador
- BYB Electric Colombia
- BYB Electric Perú

Venta, soporte técnico y garantía.

2 · Sistema

Sistema de blindobarra Data Pro

Blindobarra de riel: la unidad de derivación se conecta en cualquier punto del tramo.
Para interiores con muchas cargas que cambian, como los centros de datos.

250–1,000A
corriente alterna
DC: 315–1,600A

16–125A
interruptor de la
unidad de derivación

IP42
tramo y unidad
de derivación

3F + N + PE
3 fases, neutro
y tierra

Figura 2.1 Sistema Data Pro — caja de alimentación, tramo, unidad de derivación y soporte

2.1 Aplicaciones

Baja temperatura de operación, buena disipación y derivación flexible.

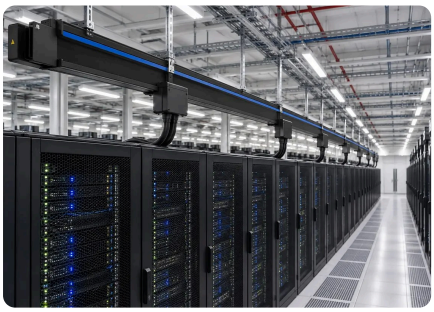
Centros de datos

Computación de alto rendimiento

Minería de criptomonedas

Laboratorios y edificios médicos

Centrales de telecomunicaciones

Imágenes ilustrativas

2 · Sistema

Componentes y nombres

Los nombres de este manual son los mismos de la cotización ElectriDistro.

1

Tramo recto

2
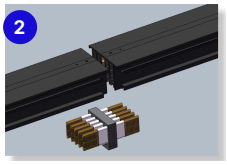
Unión de contacto elástico

3

Unidad de derivación

4
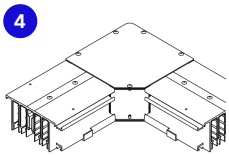
Codo horizontal

5
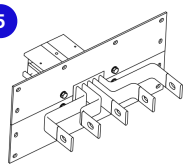
Conector a tablero

6
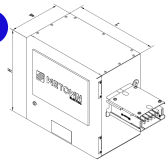
Caja de alimentación con pantalla

7
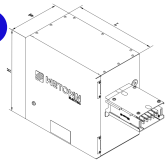
Caja de alimentación sin pantalla

8
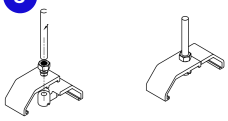
Soporte colgante

9

Módulo de monitoreo de energía

10

Módulo de monitoreo de temperatura

	Nombre ElectriDistro	También llamado
1	**Tramo recto**	Tramo de riel, track busway, feeder
2	**Unión de contacto elástico**	Joint, unión entre tramos
3	**Unidad de derivación**	Tap-off unit, caja de derivación, plug-in
4	**Codo horizontal**	Elbow, curva plana
5	**Conector a tablero**	Flange end, extremo de conexión
6	**Caja de alimentación con pantalla**	Feeder box, caja de entrada con pantalla táctil
7	**Caja de alimentación sin pantalla**	Feeder box, caja de entrada
8	**Soporte colgante**	Soportería, colgador, hanger
9	**Módulo de monitoreo de energía**	IBT403-M1, medidor inteligente
10	**Módulo de monitoreo de temperatura**	IBT403-T1, sensor de temperatura

3 · Características constructivas

Diseño y desempeño

Qué aporta cada detalle constructivo de la blindobarra Data Pro.

3.1 Derivación en cualquier punto

- Todo el tramo recto acepta unidades de derivación.
- Ajuste de posición milimétrico.
- Toma energía donde la necesite.

3.2 Unidad de derivación deslizante

- Diseño original de riel deslizante.
- Se cuelga y se desliza con facilidad.
- Bloqueo automático, sin herramientas.
- Una sola persona la instala en poco tiempo.

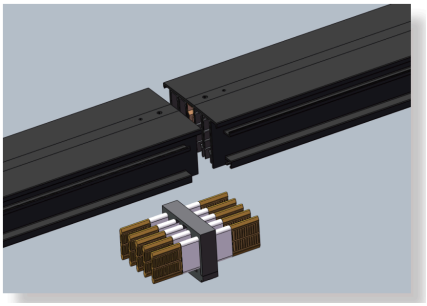

3.3 Unión de contacto elástico (patentada)

- Instalación integral.
- Sin riesgo de aflojamiento.
- Equilibrio automático de la presión de contacto.
- Tolera errores de instalación.

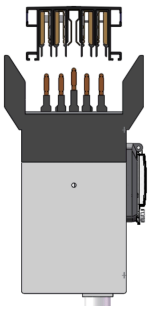

3.4 Conexión segura de la unidad

- Contacto por ambos lados, autolimitado.
- Bloqueo automático en posición (patentado).
- El pin de tierra (PE) sale primero.

3 · Características constructivas

Diseño y desempeño

Seguridad, temperatura y flexibilidad del sistema.

3.5 Sistema de tierra ampliable

- Conductor de tierra (PE) independiente.
- Ampliable hasta el 100%.
- La posición de instalación se puede personalizar.

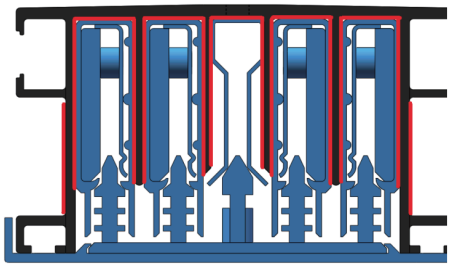

3.6 Conducción y disipación térmica

- Área de disipación aumentada al 150%.
- Disipación de calor 30% mayor.
- Temperatura de operación muy baja en toda la serie.

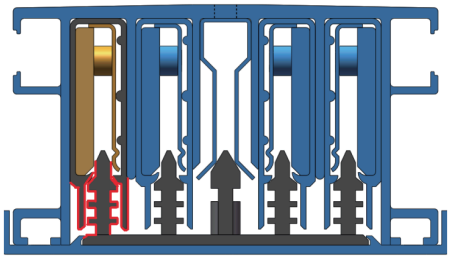

3.7 Diseño estructural seguro

- Sin riesgo de cortocircuito entre fases.
- Distancia de fuga máxima: 60mm.

3.8 Diseño modular y ajustable

- Piezas comunes con la blindobarra estándar.
- Universal para todas las unidades de derivación.
- Montaje a presión y ranura estándar con sello.
- Tapa de cierre a presión.

3.9 · Características constructivas

Monitoreo inteligente

Supervisión de la blindobarra en tiempo real, en sitio o en la nube.

Funciones

Telemedición y telesupervisión.
Regulación y control remotos.
Nube y aplicación móvil en tiempo real.

Norma

GB/T 7251.8-2020.
Equipos inteligentes de baja tensión.

Figura 3.1 Arquitectura de monitoreo — de la blindobarra a la nube

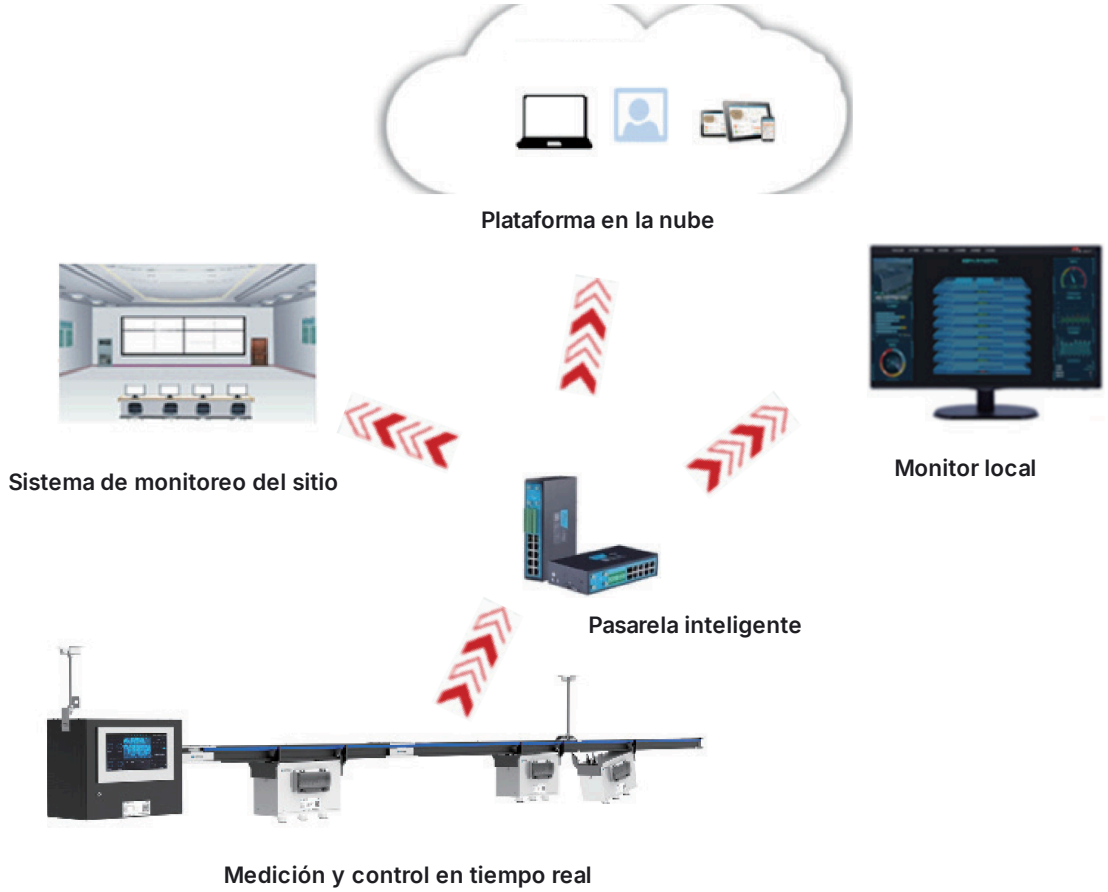

> Los módulos de monitoreo se describen en la sección 6.
> El módulo inteligente es opcional en cajas de alimentación y unidades de derivación.

4.1 · Datos técnicos

Parámetros generales y certificaciones

Materiales, estructura y condiciones de uso de la serie.

Materiales

Conductor	Cobre electrolítico T2
Carcasa	Aleación de aluminio, magnesio y silicio
Acabado del conductor	Plateado en toda la longitud*
Acabado de la carcasa	Pintura electrostática en polvo de resina epóxica*

Estructura

Grado de protección del tramo	IP42
Grado de protección de la unidad de derivación	IP42
Sistema de conductores	3 fases + neutro + tierra (3L+N+PE)
Salidas de la unidad de derivación	1, 3 o 6 circuitos, según el proyecto

Condiciones normales de uso

Lugar de uso	Interior
Temperatura ambiente mínima	−5°C
Temperatura ambiente máxima	+50°C
Temperatura media diaria máxima	+35°C
Humedad relativa máxima	50% a 40°C
Grado de contaminación	2
Altitud de instalación	≤ 2,000m
Montaje	Horizontal, suspendido o en canal bajo piso técnico

* Se puede cambiar según los requisitos del cliente. Norma de diseño: GB/T 7251.8-2020.

4.1.1 Certificaciones

KEMA KEUR CE — Tramos 250–1,000A AC y 315–1,600A DC: KEMA-KEUR y CE.

DEKRA CE — Unidades de derivación 16–100A: DEKRA y CE.

CCC — Tramos 250–1,000A AC y unidades 16–100A: CCC tipo II voluntaria.

CQC — Tramos 315–1,600A DC: CQC, seguridad de tableros de baja tensión DC.

GB/T 7251.8 — Certificación de equipo inteligente completo.

YD 5083 — Certificación sísmica clase 9.

IEC 60068-3-3 — Certificación sísmica zona 4.

4.2 · Datos técnicos

Parámetros de la blindobarra

Corriente, dimensiones, cortocircuito e impedancia del tramo.

Tabla 4.1 Parámetros por corriente nominal

Corriente nominal AC (A)	—	250	400*	400**	500	630	800	1,000
Corriente nominal DC (A)	315	400	630	—	800	1,000	1,200	1,600
Alto del tramo H (mm)	70						78	95
Ancho del tramo W (mm)	120							
Icw, 1s (kA) · CCC	10			30			40	50
Ipk (kA) · CCC	17			63			80	105
Icw, 1s (kA) · KEMA-KEUR	10			—	20	30	40	50
Ipk (kA) · KEMA-KEUR	17			—	40	63	80	105
Resistencia R20 (mΩ/m)	—	0.3591	0.2298	0.1436	0.1149	0.0912	0.0718	0.0575
Reactancia X (mΩ/m)	—	0.267	0.1709	0.1068	0.0854	0.0678	0.0534	0.0427
Impedancia Z20 (mΩ/m)	—	0.4475	0.2864	0.179	0.1432	0.1136	0.0895	0.0716

400*: tipo económico, menor corriente de corta duración.

400**: tipo de alto desempeño de corta duración, solo con certificación CCC.

Las demás corrientes AC y DC tienen certificación KEMA-KEUR, CE y CCC/CQC.

X del tramo de 630A es medida; R20 y Z20 son calculadas. Los valores de las demás corrientes son cálculos teóricos.

Icw (corriente de corta duración admisible): corriente que soporta durante 1s sin daño.

Ipk (corriente de cresta admisible): valor pico máximo que soporta.

Tabla 4.2 Tensiones

Tensión de operación sin unidad de derivación	1,000V
Tensión de operación con unidad de derivación	400V
Tensión de aislamiento sin unidad de derivación	1,000V
Tensión de aislamiento con unidad de derivación	500V
Tensión soportada al impulso sin unidad de derivación	8kV
Tensión soportada al impulso con unidad de derivación	6kV (63A y menos) · 4kV (63–125A)

Figura 4.1 **Sección del tramo** W ancho · H alto

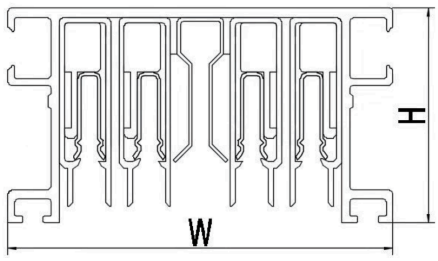

4.3 · Datos técnicos

Parámetros de la unidad de derivación

La unidad de derivación toma energía del tramo y protege cada circuito.

Tabla 4.3 Parámetros generales

Corriente del interruptor (A)	16–63	80–125
Alto de la unidad H (mm)	220	
Espesor de la caja de conexión W (mm)	128	
Largo de la unidad de 3 salidas L (mm)	336*	550*
Módulo inteligente (U, I · GB/T 7251.8-2020)	Opcional	
Módulo inteligente (U, I, T · GB/T 7251.8-2020)	Opcional	
Salidas	Estándar 3 salidas · opcional 1 o 6 salidas	
Tipo de salida	Estándar toma fija · opcional toma móvil o terminal de cable	
Montaje	Vertical u horizontal	

* El largo y las dimensiones pueden variar según la configuración.

Figura 4.2 Unidad de derivación — L largo · W espesor de la caja de conexión

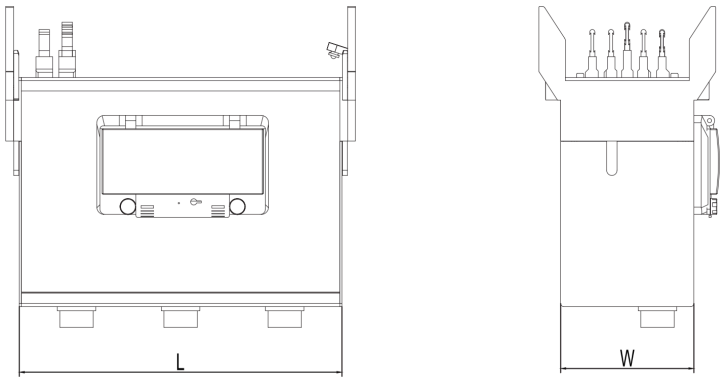

Tabla 4.4 Configuraciones

Montaje	Salida	Corriente nominal (A)	Dimensiones L × W × H (mm)
Vertical	1 circuito monofásico	16–100	268 × 170 × 220
Vertical	3 circuitos monofásicos	16–100	336 × 170 × 220
Vertical	6 circuitos monofásicos	16–100	550 × 170 × 220
Horizontal	1 circuito monofásico	16–100	268 × 128 × 220
Horizontal	3 circuitos monofásicos	16–100	336 × 128 × 220
Horizontal	6 circuitos monofásicos	16–100	550 × 128 × 220

Configuración estándar: 3 circuitos monofásicos. Se puede personalizar según el proyecto.

5.1 · Componentes

Unidad de derivación vertical

Montaje vertical sobre el tramo. Corriente nominal: 16–100A.
Dimensiones de 1, 3 y 6 circuitos: ver Tabla 4.4.

Figura 5.1 **1 circuito** esquema unifilar

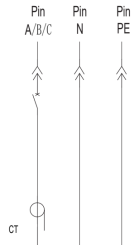

Figura 5.2 **3 o 6 circuitos** esquema unifilar

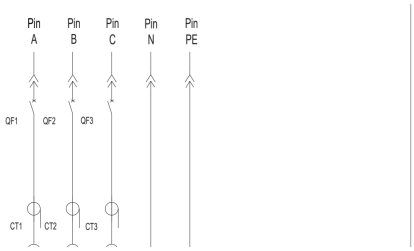

Figura 5.3 **Montaje en el tramo** ejemplo

QF: interruptor de cada circuito. CT: transformador de corriente.
Pin A/B/C, N y PE: fases, neutro y tierra.

5.1.1 Tipos de salida · vistas y cotas (mm)

Salida directa por cable
Cable que sale de la unidad.

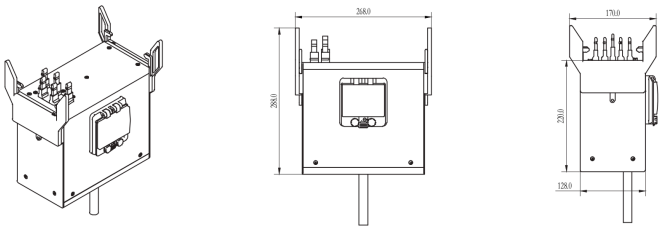

Toma industrial fija
Toma montada en la unidad.

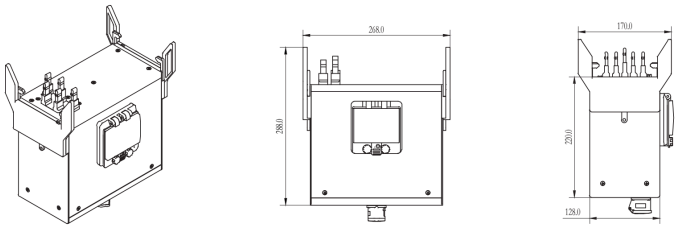

Toma industrial móvil
Toma en el extremo de un cable.

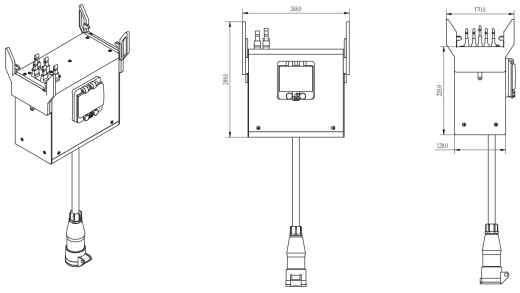

Configuración estándar: 3 circuitos monofásicos, personalizable.

5.2 · Componentes

Unidad de derivación horizontal

Montaje horizontal sobre el tramo. Corriente nominal: 16–100A.
Dimensiones de 1, 3 y 6 circuitos: ver Tabla 4.4.

Figura 5.4 **1 circuito** esquema unifilar

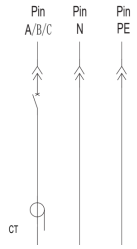

Figura 5.5 **3 o 6 circuitos** esquema unifilar

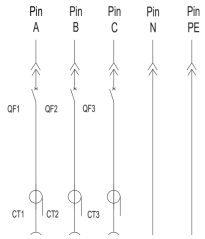

Figura 5.6 **Montaje en el tramo** ejemplo

QF: interruptor de cada circuito. CT: transformador de corriente.
Pin A/B/C, N y PE: fases, neutro y tierra.

5.2.1 Tipos de salida · vistas y cotas (mm)

Salida directa por cable
Cable que sale de la unidad.

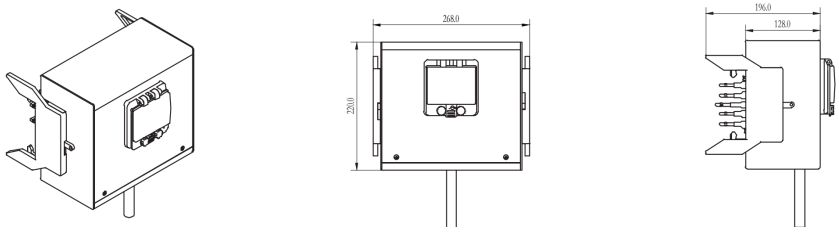

Toma industrial fija
Toma montada en la unidad.

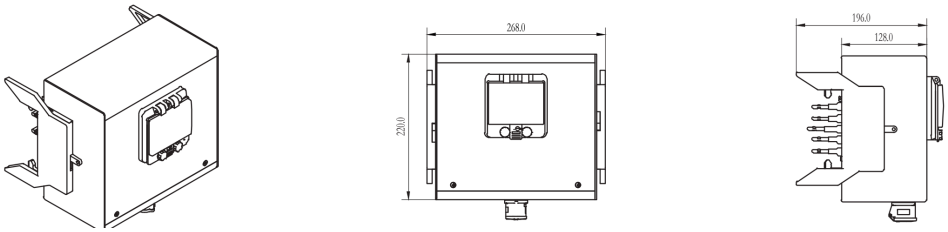

Toma industrial móvil
Toma en el extremo de un cable.

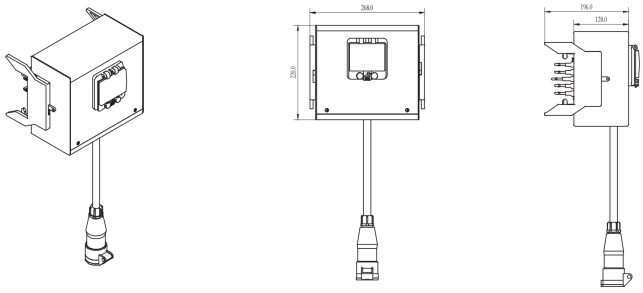

> Configuración estándar: 3 circuitos monofásicos, personalizable.

5.3 · Componentes

Codo, conector a tablero y soporte

Piezas para cambiar de dirección, conectar al tablero y suspender el tramo.

5.3.1 Codo horizontal

Figura 5.7 **Codo horizontal** vista isométrica

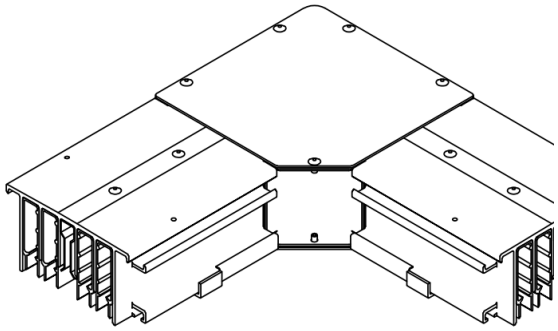

Figura 5.8 **Codo horizontal** cotas X e Y

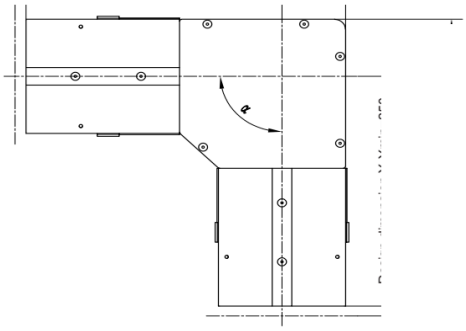

Cota de diseño X e Y: mínimo 250mm. Cota exterior: X + 50mm e Y + 50mm. Ángulo personalizable.

5.3.2 Conector a tablero

Figura 5.9 **Conector a tablero** vistas y cotas (mm), tipos A, B y C

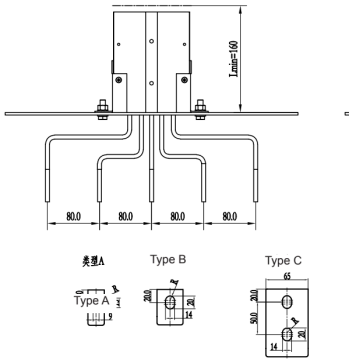

Figura 5.10 **Conector a tablero** vista isométrica

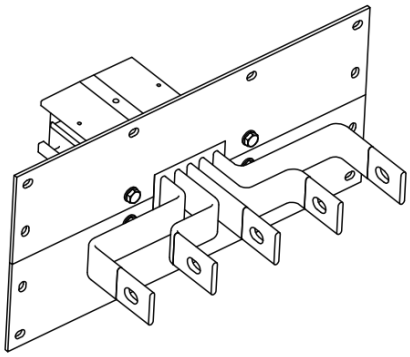

5.3.3 Soporte colgante

Figura 5.11 **Soporte colgante** cotas (mm)

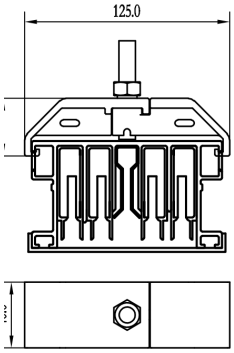

Figura 5.12 **Soporte colgante** varilla roscada de 10mm

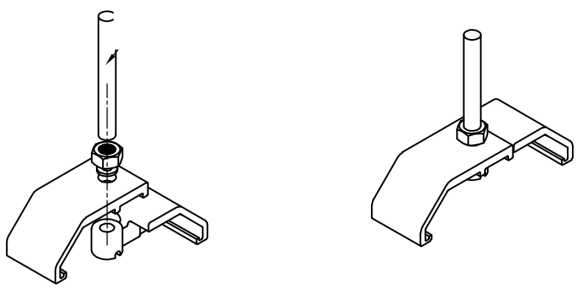

La varilla roscada de 10mm de diámetro, la tuerca y la arandela las suministra el cliente.

5.4 · Componentes

Caja de alimentación

Recibe el cable de alimentación y energiza el tramo.
Disponible con o sin pantalla táctil.

Figura 5.13 **Caja de alimentación** con pantalla táctil

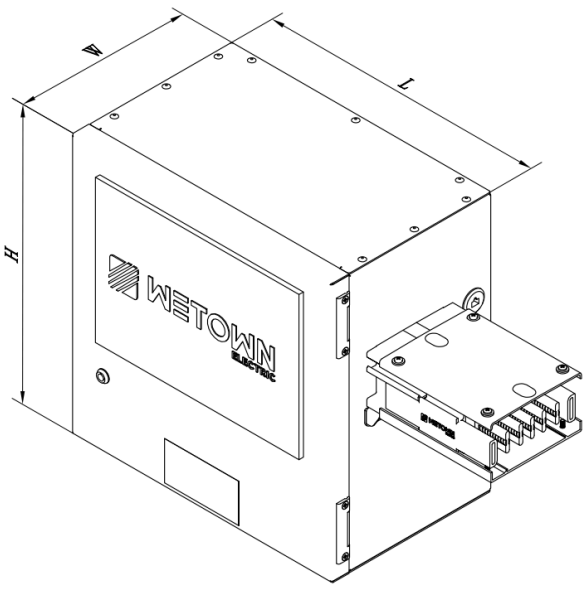

Figura 5.14 **Caja de alimentación** sin pantalla

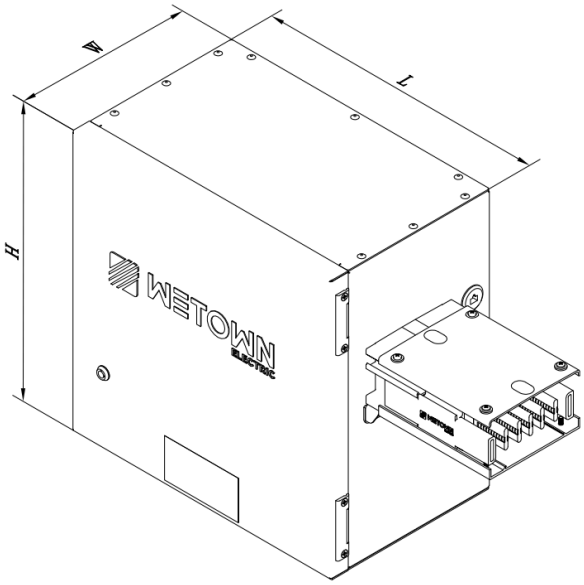

Corriente
250A a 1,000A.

Módulo inteligente
Opcional, según GB/T 7251.8.

Tipos
Tipo caja o conector a tablero.

Ver el código de la caja de alimentación en la sección 7.

6 · Módulos de monitoreo

Módulos de monitoreo IBT403

Módulo de energía IBT403-M1 y módulo de temperatura IBT403-T1.

6.1 IBT403-M1 · monitoreo de energía

Medición	Tensión de fase y de línea · corriente · potencia activa y reactiva · potencia aparente · factor de potencia · frecuencia de red · distorsión armónica total de tensión y corriente · tensión y corriente fundamental
Energía	Energía activa y reactiva directa e inversa · energía aparente · energía activa y reactiva fundamental directa e inversa
Registro de extremos	Diario, mensual y anual: tensión de fase y de línea, corriente, potencia, factor de potencia, frecuencia de red
Almacenamiento	Parámetros eléctricos · datos de energía · alarmas (tensión, corriente, potencia activa y reactiva, factor de potencia, frecuencia)
Ajustes	Umbrales, relación de variación y otros parámetros

Equipo

Alimentación: AC 220V.
Indicadores: encendido, operación, comunicación y alarma.
2 puertos RS485 · puerto de actualización de software.
Entradas de tensión y de corriente.
Montaje en riel DIN.

6.2 IBT403-T1 · monitoreo de temperatura

Medición	Temperatura en 4 puntos
Registro de extremos	Temperatura diaria, mensual y anual
Almacenamiento	Datos de temperatura · alarmas
Ajustes	Temperatura de alarma

Equipo

Alimentación: AC 220V.
Indicadores: encendido, operación, comunicación y alarma.
2 puertos RS485 · puerto de actualización de software.
Entrada para sensores de temperatura.
Montaje en riel DIN.

6.3 · Módulos de monitoreo

Especificaciones técnicas

Datos comunes y específicos de cada módulo.

Tabla 6.1 Especificaciones IBT403-M1 e IBT403-T1

Parámetro	IBT403-M1	IBT403-T1
Grado de protección	IP20	
Humedad relativa	≤ 93%	
Altitud de operación	≤ 2,500m	
Resistencia de aislamiento	No menor a 100 MΩ entre terminales y partes conductoras de la carcasa	
Rigidez dieléctrica	AC 2kV durante 1 min, corriente de fuga menor a 2 mA, sin ruptura ni arco	
Compatibilidad electromagnética	Nivel 3: descarga electrostática, campos de radiofrecuencia, transitorios rápidos y sobretensiones	
Entrada de tensión	3 × 220V/380V · resolución 0.1V · sobretensión continua 1.2 veces, instantánea 2 veces/10s	—
Entrada de corriente	Transformador de corriente externo	—
Medición de temperatura	—	4 entradas · −20 a 120°C · precisión ±1°C
Comunicación COM1 y COM2	RS485 · Modbus-RTU · 9600 o 19200 bps · a sistema de monitoreo, pantalla táctil u otro equipo	

> Para la temperatura de operación y de almacenamiento de los módulos, consulte a ElectriDistro.

7 · Codificación

Código del tramo recto y del codo

Cada pieza se identifica con un código por campos.

7.1 Tramo recto

PRS	02	42	52	-	0.5
Serie	Corriente	Grado IP	Conductores		Largo (m)

Ejemplos · PRS024252-3 · PRS064252-1.5

Tramo Data Pro de 250A, IP42, 3 fases + 5 hilos, 3m de largo.
Tramo Data Pro de 630A, IP42, 3 fases + 5 hilos, 1.5m de largo.

7.2 Codo

PRS	LL	02	42	52	-	X0.5Y0.25	A90
Serie	Tipo	Corriente	Grado IP	Conductores		Brazos (m)	Ángulo

Ejemplos · PRSLL064252-X0.25Y0.25A90 · PRSLL044252-X0.5Y0.25A135

Codo horizontal izquierdo de 630A, brazos de 0.25m, a 90°.
Codo horizontal izquierdo de 400A, brazos de 0.5m y 0.25m, a 135°.

Corriente nominal

Código	Corriente
02	250A
04	400A
05	500A
06	630A
08	800A
10	1,000A

Grado de protección

Código	Grado
42	IP42

Conductores

Código	Sistema
52	3 fases + 5 hilos

Tipo de codo

Código	Tipo
LL	Codo horizontal izquierdo

Largo del tramo (m)

Código	Largo
0.2	0.2m, mínimo para alimentación
3	3m
...	en pasos de 0.01m

Brazos del codo X, Y (m)

Código	Largo
X0.25 · Y0.25	mínimo 0.25m
...	en pasos de 0.01m

Ángulo del codo

Código	Ángulo
A90	90°
A135	135°
...	en pasos de 1°

7 · Codificación

Código de alimentación y derivación

7.3 Caja de alimentación o conector a tablero

PRS	FE	C	02	42	52	8	S	-	0.2
Serie	Alimentación	Tipo	Corriente	Grado IP	Conductores	Módulo	Pantalla		Largo (m)

Ejemplos · PRSFEC0242528S-0.5 · PRSFEB0642520N-1.3

Caja de alimentación tipo caja, 250A, con módulo inteligente y pantalla, 0.5m.
Conector a tablero en fila, 630A, sin módulo y sin pantalla, 1.3m.

7.4 Unidad de derivación

PRS	PR	V	06	42	31	8
Serie	Derivación	Montaje	Corriente	Grado IP	Salidas y polos	Módulo

Ejemplo · PRSPRH1242330

Unidad de derivación de 125A, IP42, 3 salidas con interruptor de 3 polos, sin módulo inteligente.

Corriente de la unidad

Código	Corriente
01	16A
03	32A
04	40A
05	50A
06	63A
08	80A
10	100A
12	125A

Corriente de la alimentación

Código	Corriente
02	250A
04	400A
05	500A
06	630A
08	800A
10	1,000A

Salidas y polos

Código	Configuración
11	1 salida · interruptor de 1 polo
31	3 salidas · interruptor de 1 polo
33	3 salidas · interruptor de 3 polos
61	6 salidas · interruptor de 1 polo
63	6 salidas · interruptor de 3 polos

Montaje de la unidad

Código	Montaje
H	Horizontal
V	Vertical

Módulo inteligente

Código	Módulo
8	Con módulo GB/T 7251.8
0	Sin módulo

Tipo de alimentación

Código	Tipo
C	Tipo caja
B	Conector a tablero en fila

Pantalla

Código	Pantalla
S	Con pantalla
N	Sin pantalla

Largo del conector (m)

Código	Largo
0.16	0.16m, mínimo
1.3	1.3m
...	en pasos de 0.01m

> Grado de protección: 42 = IP42. Conductores: 52 = 3 fases + 5 hilos.

ElectriDistro

8 · Cotice su proyecto

Del plano al presupuesto en minutos

Nuestro sistema de inteligencia artificial lee su lista de materiales y le envía un presupuesto de referencia. Un ingeniero lo revisa.

Suba su proyecto en electridistro.com
Excel, PDF o imagen de su lista de materiales

Cotizar ahora →

Así funciona

1. **Suba su documento**
   Lista de materiales, planos o especificación.
2. **La IA lo lee**
   Identifica tramos, codos, cajas y amperajes.
3. **Reciba su presupuesto**
   Un PDF de referencia llega a su correo al instante.
4. **Revisión de ingeniería**
   Nuestro equipo lo revisa en máx. 48 h; si hay un error, le enviamos la corrección.

ALIADOS COMERCIALES

¿Instala o especifica blindobarras?

Regístrese como Aliado Comercial ElectriDistro.

- **Precios unitarios** en sus cotizaciones
- **Referidos de clientes** de su región
- **Descuentos** por proyecto
- **Soporte técnico** en vivo

Registrarse →

electridistro.com/es/integrator

electridistro.com
Catálogo de productos y contacto

Formatos aceptados
Excel, CSV, PDF, PNG o JPG

Revisión de ingeniería
Máx. 48 h; corrección solo si hay error

WETOWN
Fabricante

→

ElectriDistro
Distribuidor exclusivo

→

Ecuador
Colombia
Perú
Canales de distribución autorizados

Los datos técnicos de este manual pueden cambiar sin previo aviso.
Confirme los valores con ElectriDistro al hacer el pedido.

© ElectriDistro LLC. ElectriDistro™ · ED-MT-DP-ES · Rev. 03 · octubre 2026